数　量　総　括　表

工事区分 (レベル1)	工　種 (レベル2)	種　別 (レベル3)	細　別 (レベル4)	規　格 (レベル5)	単位	数　量	摘　要
築堤・護岸							
	河川土工						
		盛土工	路体盛土	W＜2.5m	m3	10	
		掘削工	掘削	土砂	m3	160	
		残土処理工		土砂	m3	150	
	護岸基礎工						
		作業土工	床掘	土砂	m3	30	
			埋戻し	W<1.0m	m3	30	
		基礎工					
			現場打ち基礎		m	40	※単位数量は数量計算書参照
	法覆護岸工						
		コンクリートブロック工					
			コンクリートブロック積	控35cm	m2	114	
			裏込め砕石	RC-40	m3	59	
			目地材	瀝青質目地板,t=10mm	m2	4	
			水抜きパイプ	VPφ65mm	m	22	
			吸出し防止材	300×300×10	m2	5	
		天端コンクリート			m	37	※単位数量は数量計算書参照
		小口止工	コンクリート	σck≧18N/mm2	m3	2	
			型枠	無筋構造物	m2	17	
	根固め工						
		根固めブロック工					
			根固めブロック据付	平面型2t	個	48	
			連結金具	Φ16	本	74	
			挿入鉄筋	Φ16	t	0.3	
			吊込鉄筋	D19	t	0.2	
		間詰工					
			間詰石	5～15kg	m3	4	
			吸出し防止材	t=10mm	m2	130	
	構造物撤去工						
		構造物取壊し工					
			石積取壊し	t=500mm	m3	52	
	仮設工						
		工事用道路工					
			工事用道路盛土	W≧4.0m	m3	900	設置・撤去
			土のう積	大型土のう	袋	67	
			処分費	大型土のう	t	0.2	
		仮水路工					
			高密度ポリエチレン管	φ1000,L=4.0m	m	124	
		交通管理工					
			交通誘導警備員	B	人日	20	

土工　集計						
細　　別	規　　格	記号	計　　算　　式	単位	小　　計	合　　計
盛土	W＜2.5m		河川土工　数量計算書より	m3		9.5
掘削	土砂		河川土工　数量計算書より	m3		161.1
床掘	土砂		作業土工　数量計算書より	m3		25.9
埋戻	W<1.0m		作業土工　数量計算書より	m3		25.2
残土処理	土砂		161.1+25.9-（9.5+25.2）/0.9	m3		148.4

河川土工 数量計算書

測　点	単距離	盛土			掘削									備考
		W＜2.5m			土砂									
	(m)	断　面	平　均	数　量	断　面	平　均	数　量	断　面	平　均	数　量	断　面	平　均	数　量	
No　0	—	0.0	—	—	5.6	—	—							
No　0 ＋　0.300	0.300	0.0	0.00	0.0	5.6	5.60	1.7							
No　0 ＋　0.300	—	0.0	—	—	5.4	—	—							
No　0　10.000	9.700	0.2	0.10	1.0	4.4	4.90	47.5							
No　1	10.000	0.5	0.35	3.5	3.6	4.00	40.0							
No　1　10.000	10.000	0.3	0.40	4.0	4.4	4.00	40.0							
No　1 ＋　16.700	6.700	0.0	0.15	1.0	4.7	4.55	30.5							
No　1 ＋　16.700	—	0.0	—	—	4.8	—	—							
No　1 ＋　17.000	0.300	0.0	0.00	0.0	4.8	4.80	1.4							
合　計	m 37.000			m3 9.5			m3 161.1							

作業土工 数量計算書

測　点	単距離	床掘			埋戻									備考
		土砂			W<1.0m									
	(m)	断　面	平　均	数　量	断　面	平　均	数　量	断　面	平　均	数　量	断　面	平　均	数　量	
No　0	—	0.7	—	—	0.2	—	—							
No　0 ＋　0.300	0.300	0.7	0.70	0.2	0.2	0.20	0.1							
No　0 ＋　0.300	—	0.7	—	—	0.9	—	—							
No　0　10.000	9.700	0.7	0.70	6.8	0.7	0.80	7.8							
No　1	10.000	0.7	0.70	7.0	0.6	0.65	6.5							
No　1　10.000	10.000	0.7	0.70	7.0	0.6	0.60	6.0							
No　1 ＋　16.700	6.700	0.7	0.70	4.7	0.8	0.70	4.7							
No　1 ＋　16.700	—	0.7	—	—	0.2	—	—							
No　1 ＋　17.000	0.300	0.7	0.70	0.2	0.2	0.20	0.1							
合　計	m 37.000			m3 25.9			m3 25.2							

基礎工 集計

細　　別	規　　格	記号	計　　算　　式	単位	小　　計	合　　計
基礎コンクリート	延長調書		ブロック積法尻延長と等しい	m		36.8
(一式当り)						
コンクリート	σck≧18N/mm2		0.8 × 36.8 ÷ 10	m3		2.9
型枠	小型構造物		7.0 × 36.8 ÷ 10	m2		25.8
目地材	瀝青質,t=10mm		0.1 × 36.8 ÷ 10	m2		0.4
基礎砕石	RC-40 t=150		6.3 × 36.8 ÷ 10	m2		23.2
基面整正	土砂		6.3 × 36.8 ÷ 10	m2		23.2

基礎コンクリート

数　量　計　算　書

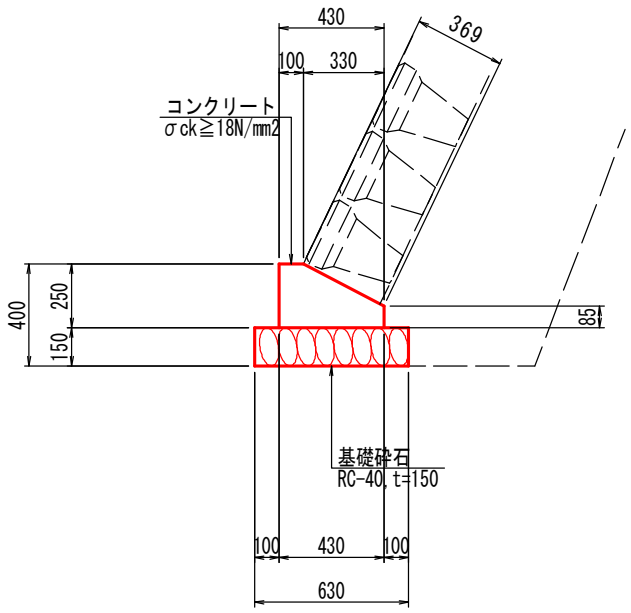

10.0m当り

名称・規格	計　算　式	単位	数量
コンクリート σck≧18N/mm2	(0.430×0.250−0.330×0.165×1/2)×10.000	m3	0.8
型枠工 小型構造物	(0.250+0.085+0.369)×10.000	m2	7.0
目地材 瀝青質目地板,t=10mm	0.7÷10.0	m2	0.1
基礎砕石 RC−40,t=150	0.630×10.000	m2	6.3
基面整正 土砂	基礎砕石と等しい	m2	6.3

法覆護岸工 集計						
細　　別	規　　格	記号	計　　算　　式	単位	小　　計	合　　計
ブロック積護岸			No.0+0.300 ～No.1+16.700	m		36.7
コンクリートブロック	控35cm		間知ブロック 数量計算書より、	m2		114.4
裏込め砕石	RC-40		法覆護岸工 数量計算書より	m3		58.6
目地材	瀝青質目地板,t=10mm		1.0箇所当たり			
			114.4 × 0.35 ÷ 36.7	m2		1.1
			1.0式当たり			
			1.1 × 36.7 ÷ 10.0	m2		4.0
水抜きパイプ	VPφ65mm		2.0m2につき1.0本			
	L=0.391m/本		114.4 ÷ 2	本		57
			57 × 0.391	m		22.3
吸出し防止材	300×300×10		水抜きパイプ一箇所につき1枚	枚	57.0	
			0.300 × 0.300 × 57.0	m2		5.1

法覆護岸工 集計										
細　　別	規　　格	記号	計　　算　　式					単位	小　　計	合　　計
天端コンクリート	延長調書		No.0+0.300 ～No.1+16.700					m		36.5
(一式当り)										
コンクリート	σck≧18N/mm2		0.73	×	36.5	÷	10	m3		2.7
型枠	小型構造物		1.12	×	36.5	÷	10	m2		4.1
目地材	瀝青質,t=10mm		0.07	×	36.5	÷	10	m2		0.3
小口止工　集計			(1号+2号)							
コンクリート	σck≧18N/mm2		1.2	+	1.1			m3		2.2
型枠	無筋構造物		9.2	+	7.7			m2		16.9
1号小口止工										
コンクリート	σck≧18N/mm2		単位数量計算書より					m3	1.2	
型枠	無筋構造物		単位数量計算書より					m2	9.2	
2号小口止工										
コンクリート	σck≧18N/mm2		単位数量計算書より					m3	1.1	
型枠	無筋構造物		単位数量計算書より					m2	7.7	

ブロック積 数量計算書

測 点	距離 (上端) (m)	距離 (下端) (m)	平均距離 (m)	法長 (m)	平均法長 (m)	数量 (m^2)
	※護岸工展開図 参照					
No.0+0.300	−	−	−	3.239	−	−
No.0+10.000	9.700	9.700	9.700	3.243	3.241	31.440
No.1	10.000	10.200	10.100	3.130	3.187	32.190
No.1+10.000	10.100	10.200	10.150	3.019	3.075	31.210
No.1+16.700	6.700	6.700	6.700	2.832	2.926	19.600
合計	36.500	36.800	36.650			114.440

法覆護岸工 数量計算書

測　点	単距離	裏込砕石												備考
		RC-40												
	(m)	断　面	平　均	数　量	断　面	平　均	数　量	断　面	平　均	数　量	断　面	平　均	数　量	
No　0 ＋　0.300	—	1.7	—	—										
No　0 ＋　10.000	9.700	1.7	1.70	16.5										
No　1	10.000	1.6	1.65	16.5										
No　1 ＋　10.000	10.000	1.5	1.55	15.5										
No　1 ＋　16.700	6.700	1.5	1.50	10.1										
合　計	m 36.400			m3 58.6										

天端コンクリート

数　量　計　算　書

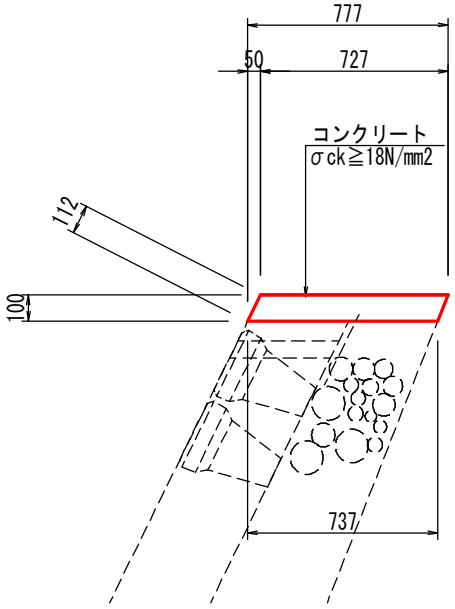

10.0m当り

名称・規格	計　算　式	単位	数量
コンクリート σck≧18N/mm2	1/2×(0.727+0.737)×0.100×10.0	m3	0.73
型枠工 小型構造物	0.112×10.000	m2	1.12
目地材 瀝青質目地板,t=10mm	0.7÷10.0	m2	0.07

1号小口止工

数　量　計　算　書

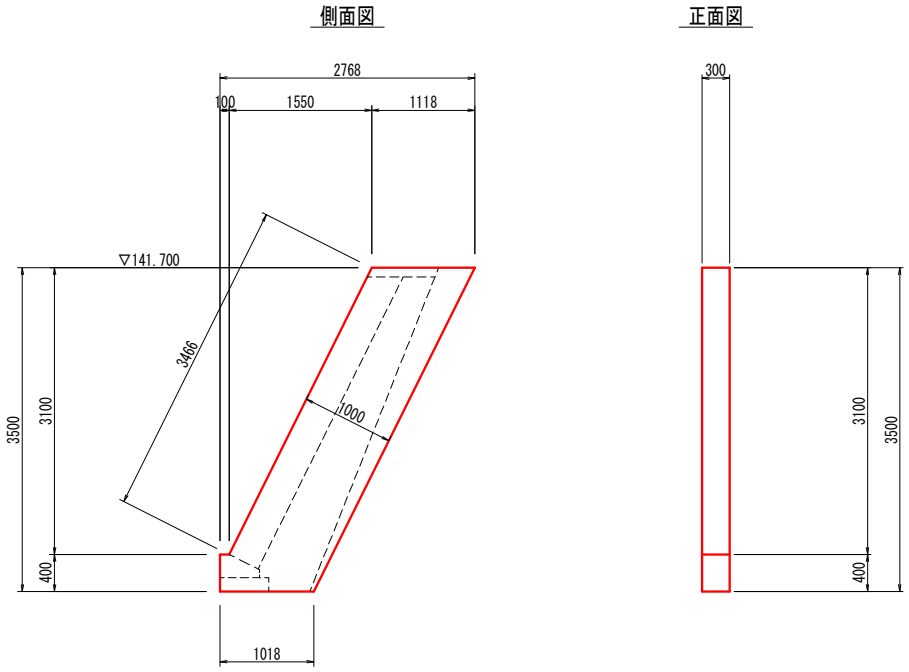

1.0式当り

名称・規格	計　算　式	単位	数量
コンクリート σck≧18N/mm2	(1.118×3.100+1/2×(1.118+0.100+1.018)×0.400)×0.300	m3	1.17
型枠工 無筋構造物	コンクリート体積合計より、2側面あたり 1.2÷0.3×2	m2	8.00
	正面部 (0.400+3.466)×0.300	m2	1.16
合計		m2	9.16

2号小口止工

数　量　計　算　書

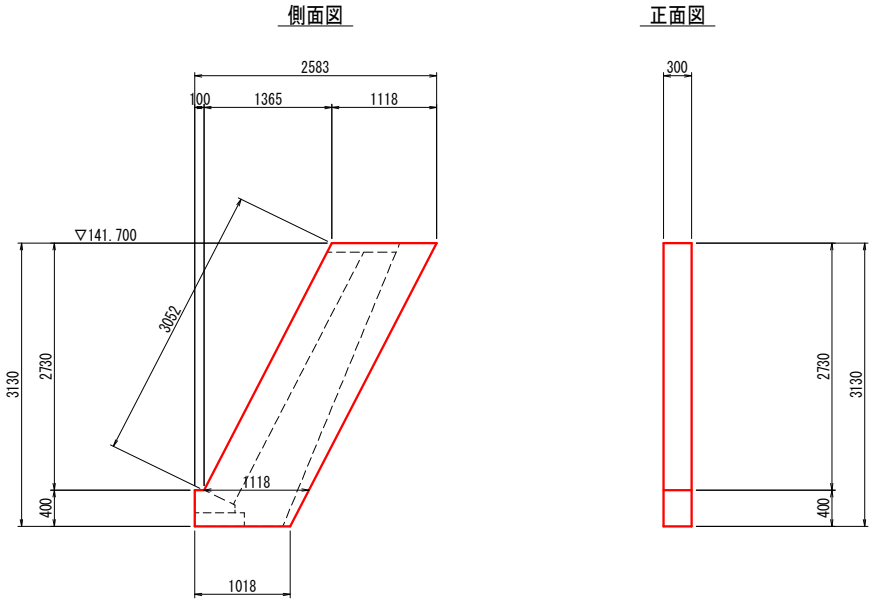

1.0式当り

名称・規格	計　算　式	単位	数量
コンクリート σck≧18N/mm2	(1.118×2.730+1/2×(1.118+0.100+1.018)×0.400)×0.300	m3	1.05
型枠工 無筋構造物	コンクリート体積合計より、2側面あたり 1.0÷0.3×2	m2	6.67
	正面部 (0.400+3.052)×0.300	m2	1.04
合計		m2	7.71

根固め工 集計

細　　別	規　　格	記号	計　　算　　式	単位	小　　計	合　　計
根固めブロック据付	2t　平面型		平面図より			
			かみ合わせ配列　N=48個	個		48
	連結金具		平面図より、2列×23本=46本、1列×24=24本			
			複数本連結箇所分 1+1+2=4本　N=74本	本		74
	挿入鉄筋		平面図より、連結金具1つにつき2本必要である（46+24)×2	本		140
	Φ16,L=0.752m×2本					
	1.58（kg/m)		140　×　0.752　×　2　×　1.58	kg		332.68
				t		0.3
	吊込鉄筋		本数は、根固めブロック個数と等しい	個		48
	D19,L=1.66m		48　×　1.66　×　2.25	kg		179.3
	2.25（kg/m)			t		0.2
間詰石	5～15kg		土積計算書より	m3		3.7
吸出し防止材	t=10mm		土積計算書より	m2		133.2

根固工 数量計算書

測　点	単距離	間詰石			吸出し防止材									備考
		5～15kg			t=10mm									
	(m)	断　面	平　均	数　量	断　面	平　均	数　量	断　面	平　均	数　量	断　面	平　均	数　量	
No　0	—	0.1	—	—	3.6	—	—							
No　0　10.000	10.000	0.1	0.10	1.0	3.6	3.60	36.0							
No　1	10.000	0.1	0.10	1.0	3.6	3.60	36.0							
No　1　10.000	10.000	0.1	0.10	1.0	3.6	3.60	36.0							
No　1 ＋ 17.000	7.000	0.1	0.10	0.7	3.6	3.60	25.2							
合　計	m 37.000			m3 3.7			m2 133.2							

構造物撤去工 集計

細　　別	規　　格	記号	計　　算　　式	単位	小　　計	合　　計
石積取壊し	t=500mm		構造物撤去工 数量計算書より	m2		51.8

構造物撤去工 数量計算書

測　点	単距離	石積取壊し												備考
		t=500mm												
	(m)	断　面	平　均	数　量	断　面	平　均	数　量	断　面	平　均	数　量	断　面	平　均	数　量	
No　0	—	1.2	—	—										
No　0　10.000	10.000	1.2	1.20	12.0										
No　1	10.000	1.4	1.30	13.0										
No　1　10.000	10.000	1.5	1.45	14.5										
No　1 ＋ 17.000	7.000	2.0	1.75	12.3										
合　計	m 37.000			m2 51.8										

仮設工 集計

細　　別	規　　格	記号	計　　算　　式	単位	小　　計	合　　計
工事道路用盛土	W≧4.0m		仮設工 数量計算書より	m3		886.1
仮締切工	延長調書		仮設計画図より	m		8.0
大型土のう	1t型		仮設計画図より（締切部）	個	13	
			進入部、上から1.0個当り1.0m			
	1段目		4.1　+　5.9	袋	10	
	2段目		4.3　+　6.1	袋	10	
	3段目		4.5　+　6.3	袋	11	
	4段目		4.7　+　6.5	袋	11	
	5段目		4.9　+　6.7	袋	12	
				袋	計	67
高密度ポリエチレン管	φ1000,L=4.0m		62.0　×　2	m		124

仮設工 数量計算書

測　点	単距離	盛土												備考
		W≧4.0m												
	(m)	断　面	平　均	数　量	断　面	平　均	数　量	断　面	平　均	数　量	断　面	平　均	数　量	
No　-1 - 14.000	—	0.0	—	—										
No　-1 - 10.000	4.000	7.2	3.60	14.4										
No　-1 - 6.000	4.000	7.2	7.20	28.8										
No　0 - 10.000	17.400	13.4	10.30	179.2										
No　0	14.300	7.7	10.55	150.9										
No　1	20.000	7.2	7.45	149.0										
No　1 + 17.000	17.000	2.7	4.95	84.2										
No　1 + 18.000	1.000	6.6	4.65	4.7										
No　2 + 1.000	3.000	6.6	6.60	19.8										
進入坂路部（A-A）	—	0.0	—	—										
	3.000	25.5	12.75	38.3										
	17.000	0.0	12.75	216.8										
合　計	m 100.700			m3 886.1										